IL POSTO INTERNO
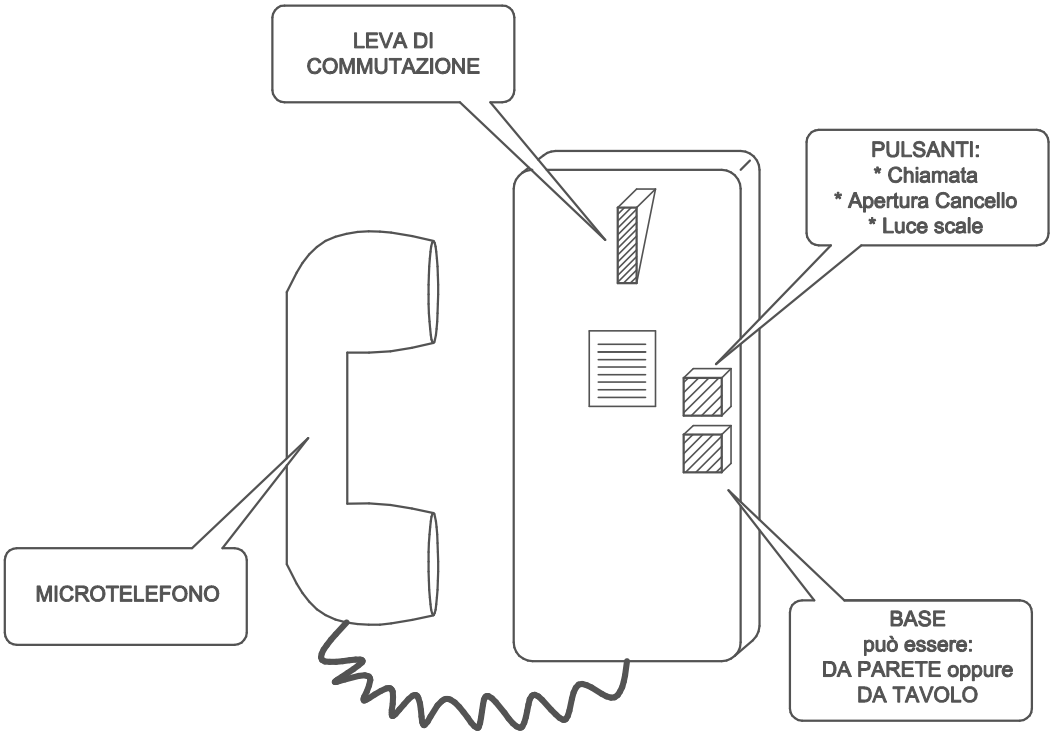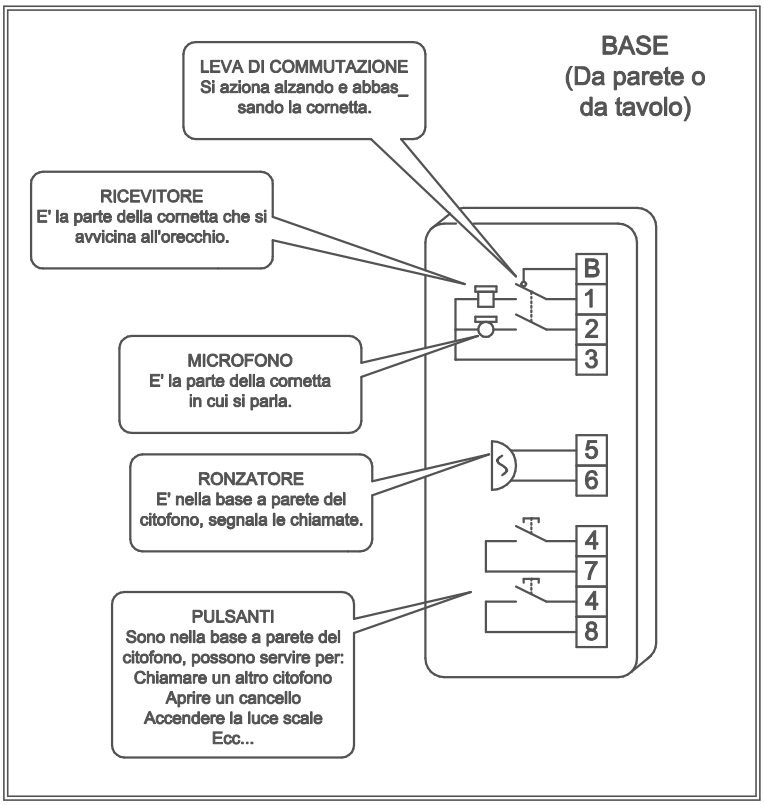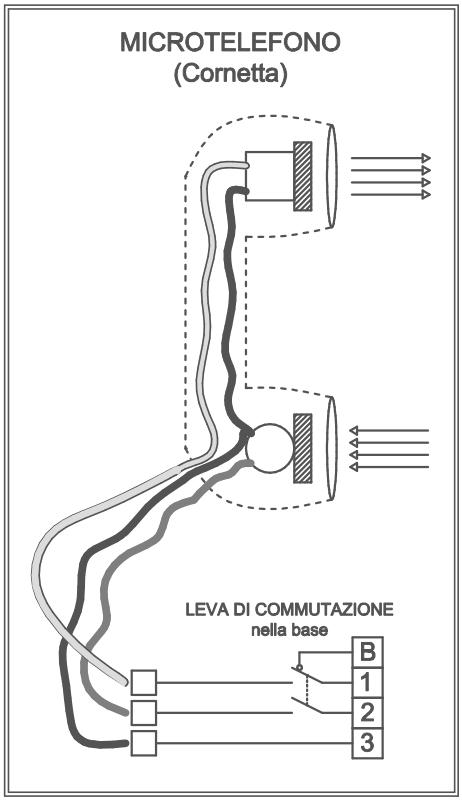
Elementi fondamentali nel citofono tipo